UM-5NL0A-004-02

Příručka uživatele

Přesmykač

Příručky uživatele v dalších jazykových verzích najdete na: http://si.shimano.com

DŮLEŽITÉ UPOZORNĚNÍ

- Podrobnosti pro montáž a nastavení komponentů, které nejsou uvedeny v příručce uživatele, žádejte v místě zakoupení, nebo u zastoupení výrobce. Odborná příručka pro profesionální cyklistické mechaniky je rovněž dostupná na našich stránkách (http://si.shimano.com)
- Produkt nerozebírejte ani neupravujte.

Pro zaručení bezpečnosti se před používáním důsledně seznamte s touto příručkou a při používání postupujte podle ní.

Důležité bezpečnostní pokyny

S výměnou se obraťte se na svého cykloprodejce nebo dodavatele.

⚠ VAROVÁNÍ

- Dbejte, aby žádná část vašeho oblečení nemohla při jízdě přijít do styku s řetězem. Mohlo by dojít k pádu.
- Po důsledném seznámení s touto příručkou ji uložte na vhodné místo pro pozdější potřebu.

Pozn.

- Pokud řazení převodových stupňů neprobíhá hladce, vyčistěte měnič a na veškeré pohyblivé spoje aplikujte mazivo.
- Při polohách řetězu znázorněných na vyobrazení, může docházet k zachytávání o vnější převodník, nebo přesmykač způsobujícímu hluk. Pokud je hlučnost nepříjemná, přeřaďte podle vyobrazení o 1 až 2 pastorky ve směru šipky. Polohy, ve kterých může řetěz působit hluk se liší podle provedení. Pro podrobnosti se obraťte na svého cykloprodejce nebo dodavatele.

< Příklad polohy řetězu, ve které je jeho chod obvykle hlučný >

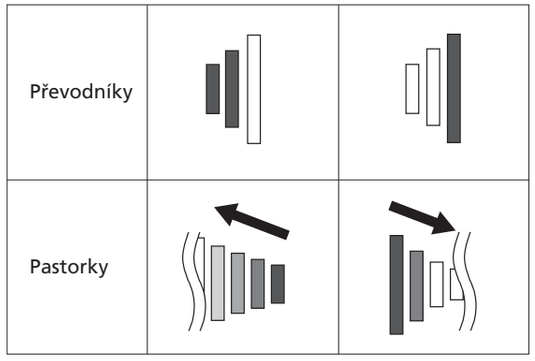

- Záruka se nevztahuje na běžné opotřebení vznikající normálním používáním a stárnutím.

Pravidelná prohlídka před jízdou

Před jízdou na bicyklu zkontrolujte tyto součásti. Pokud je na kterékoli z nich patrný jakýkoli problém, poraďte se v místě zakoupení, nebo se obraťte na zastoupení výrobce.

- Je řazení převodů hladké?
- Je v místě upevnění patrná jakákoli vůle?
- Je patrná vůle v mechanismu?
- Jsou měniče převodů abnormálně hlučné?

Označení součástí

Typ B

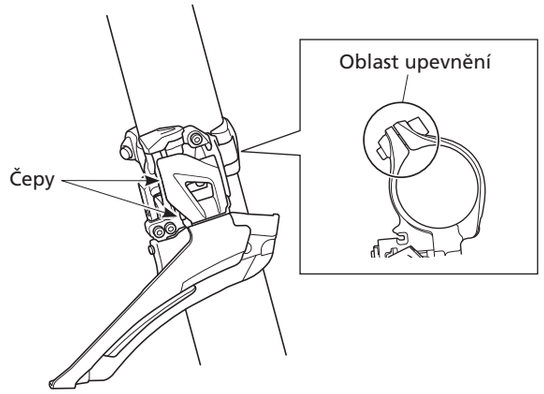

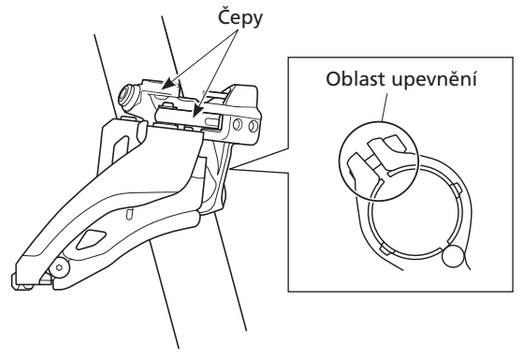

Typ F

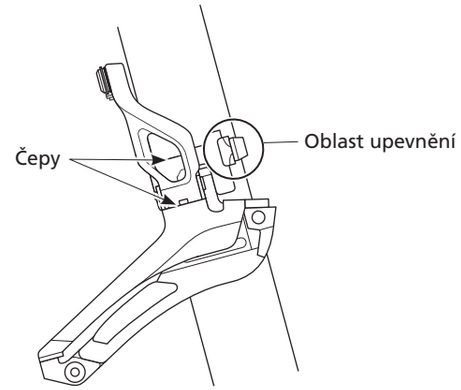

Typ E

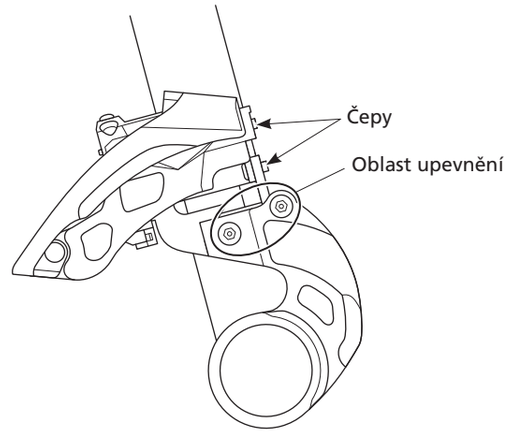

Typ D

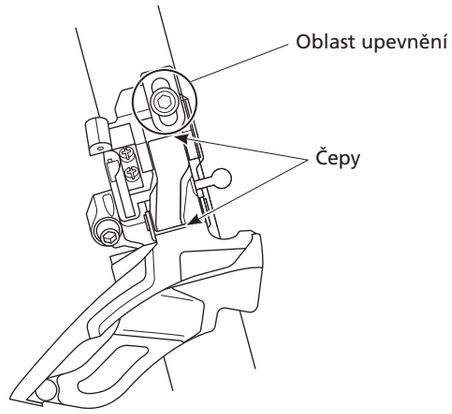

Upozornění: Dalším vývojem může dojít ke změně specifikací bez upozornění. (Czech)